STUDNIA REWIZYJNA

PRZEKRÓJ POPRZECZNY
skala 1:50

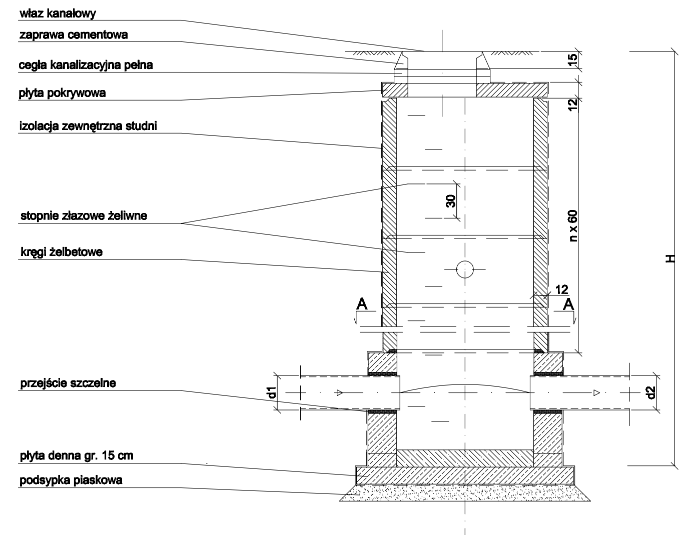
właz kanałowy
zaprawa cementowa
cegła kanalizacyjna pełna
płyta pokrywowa
izolacja zewnętrzna studni
stopnie złazowe żeliwne
kręgi żelbetowe
przejście szczelne
płyta denna gr. 15 cm
podsypka piaskowa
15
12
30
n x 60
12
A
A
H
d1
d2

PRZEKRÓJ A-A
skala 1:50

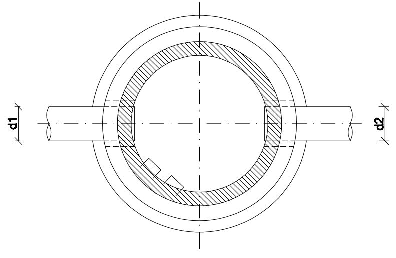

STUDZIENKA ŚCIEKOWA
TYPU ULICZNEGO

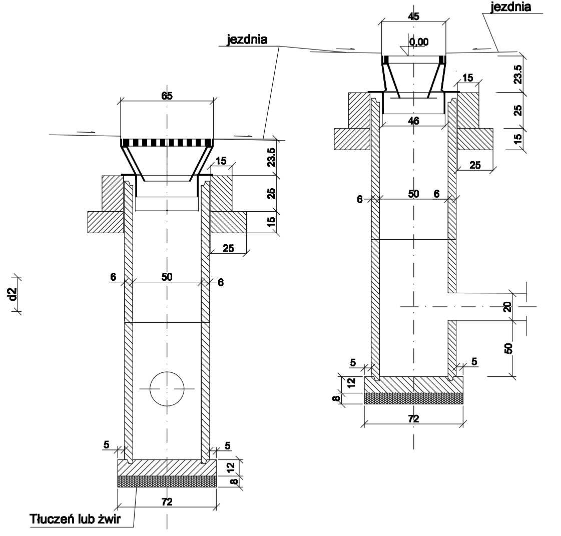
jezdnia
65
23.5
15
25
15
25
6
50
6
5
12
8
72
Tłuczeń lub żwir
jezdnia
45
0,00
46
15
23.5
25
15
25
6
50
6
20
50
5
5
12
8
72

PRZEDSIĘBIORSTWO WIELOBRANŻOWE
GRA-MAR 42-700 Lubliniec
ul. Częstochowska 6/4

Zamawiający: Gmina Ciasna ul. Nowa 1a
42-793 Ciasna

Nazwa opracowania: Przeudowa targowiska w Sierakowie Śląskim

Opracował:	Nazwiska	Podpis
Projektant	inż. A. Grati Upr. Nr.: SLK/1074/POOD/05	
Współpraca	mgr inż. W.Demarczyk	
	mgr inż. K.Polaczek	
Sprawdzający	S. Smalec Upr. Nr.: FT- 83861/162/4235/82	

Tytuł rysunku:

SZCZEGÓŁ

Data:	Skala	Nr rys.
III.2012r.	1:50	4