ZBROJENIE PŁYTY FUNDAMENTOWEJ PF-1

Grubość płyty 40cm

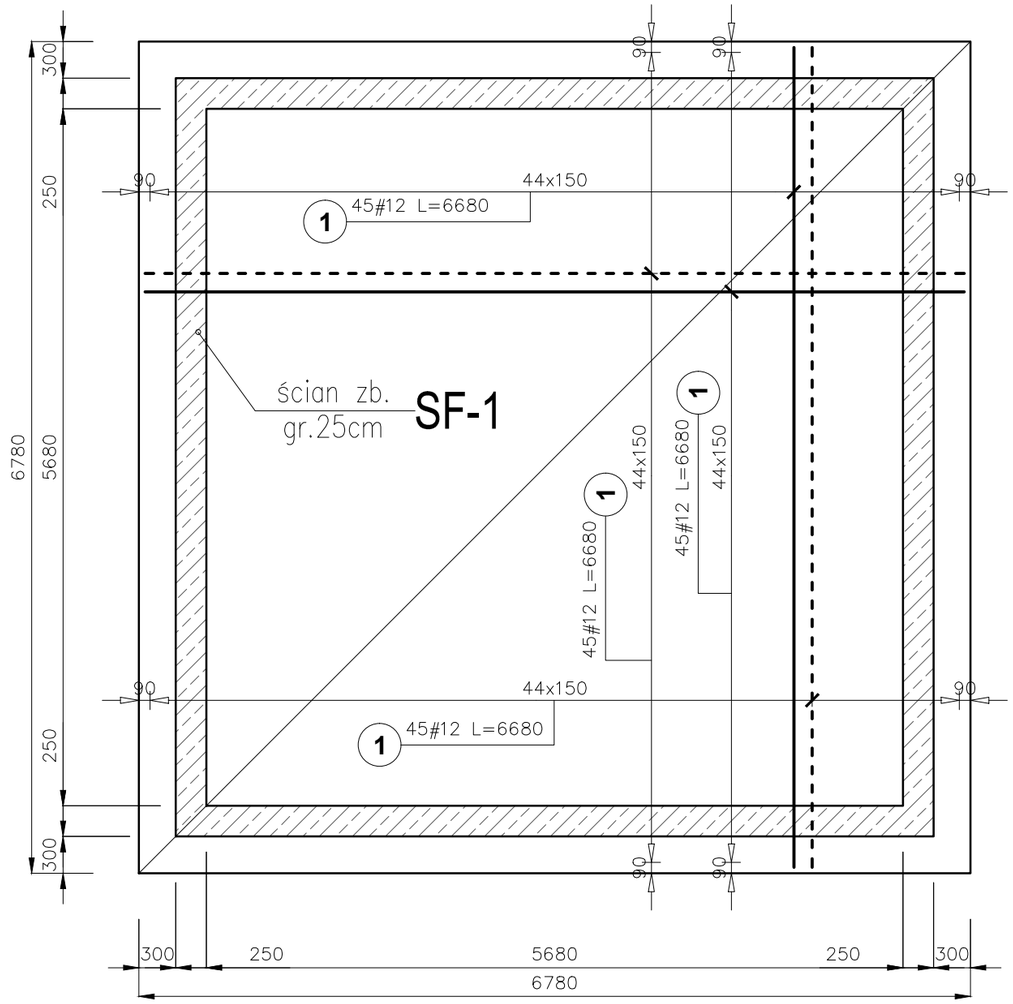

Poz.	Stal # A-IIIN	Długość (mm)	Liczba w elemencie	Liczba elementów	Liczba ogółem	Długość łączna (m) A-IIIN # 12
1	12	6680	180	1	180	1202,40
2	12	1950	181	1	181	352,95
3	12	30000	1	1	1	30,00
Długość wg średnic (m)						1585,35
Masa 1 m pręta (kg/m)						0,89
Masa łączna wg średnic (kg)						1407,79
Masa łączna wg gatunku stali (kg)						1407,79
Ogółem (kg)						1407,79

UWAGI:

1. Rysunki i opisy opracowań wszystkich branż stanowią całość projektu i należy je rozpatrywać łącznie.
2. Wszystkie wymiary należy sprawdzać i korygować podczas prowadzenia robót budowlanych.
3. Wszelkie dostrzeżone błędy w opracowaniach projektowych należy niezwłocznie zgłaszać do zespołu projektowego.
4. Rzędną ±0.00=+252.40m n.p.m. przyjęto jako rzędną posadzki parteru.
5. Wymiary podano w mm, poziomy w m.
6. Izolacje przeciwwilgociowe wg projektu architektonicznego.
7. Miejsca styków przerw roboczych przed dalszym betonowaniem oczyścić, zwilżyć wodą, przygotować do dalszego betonowania.
8. Beton pielęgnować, wykonać szczelny, wibrować, chronić przed nadmiernym nasłonecznieniem lub mrozem.
9. Przebicia sprawdzić z aktualnym projektem architektury i instalacji. Usytuowanie i geometria otworów wg projektu architektury.
10. Betonowanie wykonać na podstawie projektu technologii betonowania, którego opracowanie zapewni Wykonawca. Zaleca się wykonanie zbiornika w technologii białej wanny. System uszczelnienia przerw roboczych dobrać na etapie projektów warsztatowych.
11. Przejmując niniejszy projekt firma wykonawcza akceptuje przedstawione w nim rozwiązania. Wykonawca zobowiązuje się do sprawdzenia na własną odpowiedzialność wszystkich wymiarów i wytycznych dotyczących swojego zlecenia przed przystąpieniem do robót. O rozbieżnościach z narysowanymi lub pisemnie uzgodnionymi wytycznymi należy niezwłocznie powiadomić projektanta lub kierownictwo budowy.
12. Wszystkie rozwiązania i projekty zamienne wymagają opinii i aprobaty autora projektu architektury, a wszelka odpowiedzialność za ich poprawność i zgodność z przepisami ponoszą autorzy tych rozwiązań i projektów.
13. Wszelkie wątpliwości dotyczące dokumentacji należy zgłaszać do autora projektu architektury przed przystąpieniem do robót.
14. Należy przewidziec sposób odwodnienia wykopu lub czasowego obniżenia poziomu wód gruntowych na czas wykonywania prac budowlanych.

ZBROJENIE KRAWĘDZI PŁYTY FUNDAMENTOWEJ PF-1

Wykonać 27,2mb

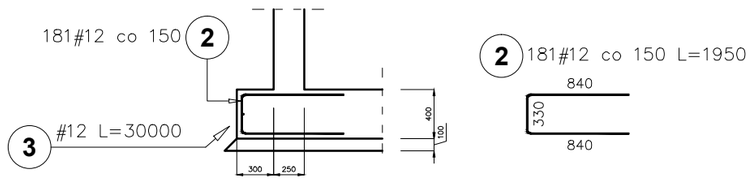

LEGENDA:

- ZBROJENIE DOLNE
- ZBROJENIE GÓRNE

MATERIAŁY:

BETON C30/37 W8 F150 klasa ekspozycji XC4 - fundamenty, zbiornik

Otulina 50mm

STAL ZBROJENIOWA AIII-N B500SP

Wykonawca:	**"ALFA" Bożena Habrajska ul. Żeliwna 38, 40-599 Katowice**			
	BUDUS PROJEKT Sp. z o.o. 43-200 PSZCZYNA UL. MŁYNSKA 5/13 NIP: 634-26-95-439 REGON: 240980610 WWW.BUDUS-PROJEKT.PL BIURO@BUDUS-PROJEKT.PL			
temat:	Modernizacja i rozbudowa oczyszczalni ścieków w Kochcicach w ramach zadania pn.: "Ochrona dorzecza Górnej Liswarty poprzez rozbudowę sieci kanalizacji w ulicy Wieczorka i ulicy Szkolnej w miejscowości Lubockie oraz ul. Wiejska w miejscowości Ostrów"			
adres:	ul. Tartaczna, Kochcice w gminie Kochanowice			
inwestor:	GMINA KOCHANOWICE ul. Wolności 5, 42-713 Kochanowice			
projektował:	mgr inż. Bartosz Baczyński nr ewid. upr. PDK/0164/POOK/08			
sprawdził:	inż. Sebastian Pietras nr ewid. upr. 568/02			
branża: konstrukcja	stadium: PW	data: 11.2019	skala: 1:50	rys.nr KW-11
temat rysunku:	Hala oczyszczania mechanicznego - Zbrojenie fundamentów			